SF-P140

x2 FRENO RETENEDOR

saheco
sistemas para puertas correderas

Poligono Industrial Foradada - 08580 - Sant Quirze de Besora (Barcelona)
Telf. 34-93.852.92.23
Export. Telf. 34-93.852.96.15
e-mail: saheco@saheco.com - web: www.saheco.com

MADE IN E.U.

GRUPO TORREMAT

MAX. 140 kg

8 422204 843511

NOV. 2021
038060783

CODE: 0 140 00

a		2	g		2
b		2	h		1
c	M10	2	i		1
d		2	j	DIN 7505 A 4x20	4
f	DIN 7505 B 5X25	8	n		2

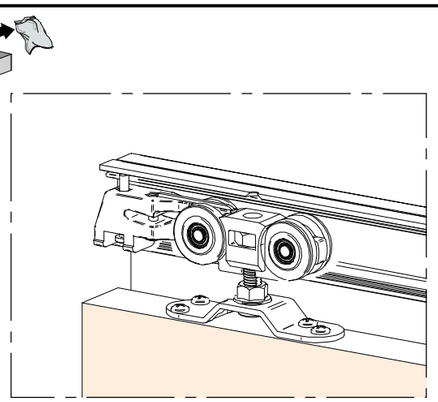

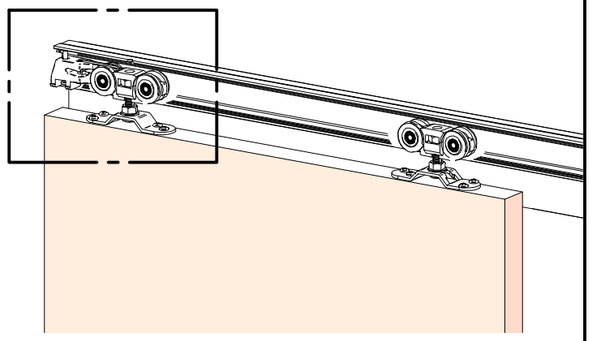

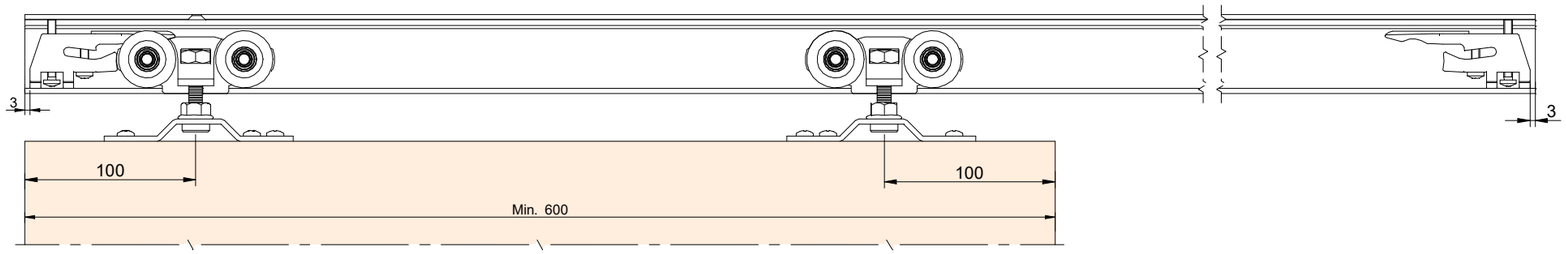

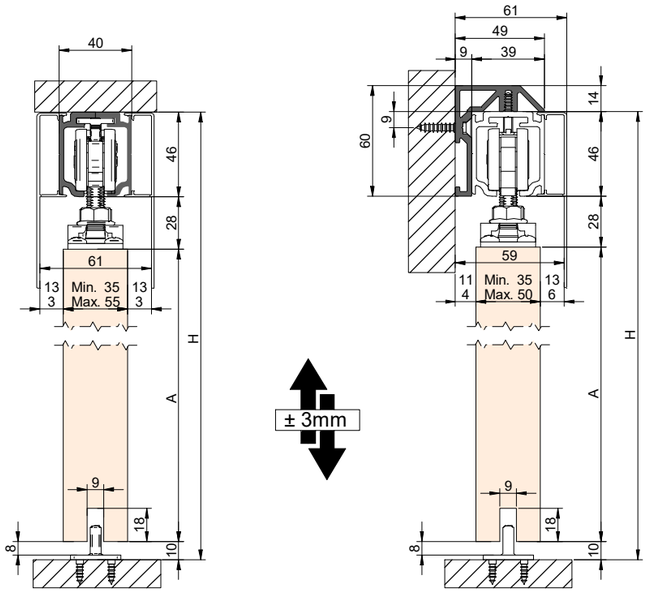

A= H-84

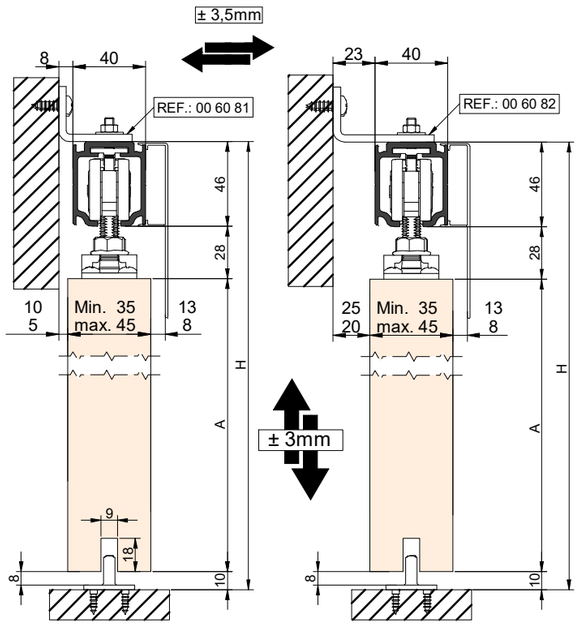

A= H-84

1 MONTAJE A TECHO / Ceiling mount

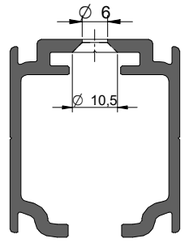

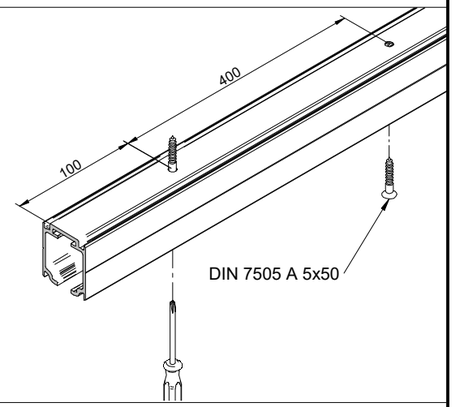

2 MONTAJE A PARED + PERFIL SEPARADOR/ Wall mount + full width side fixing profile

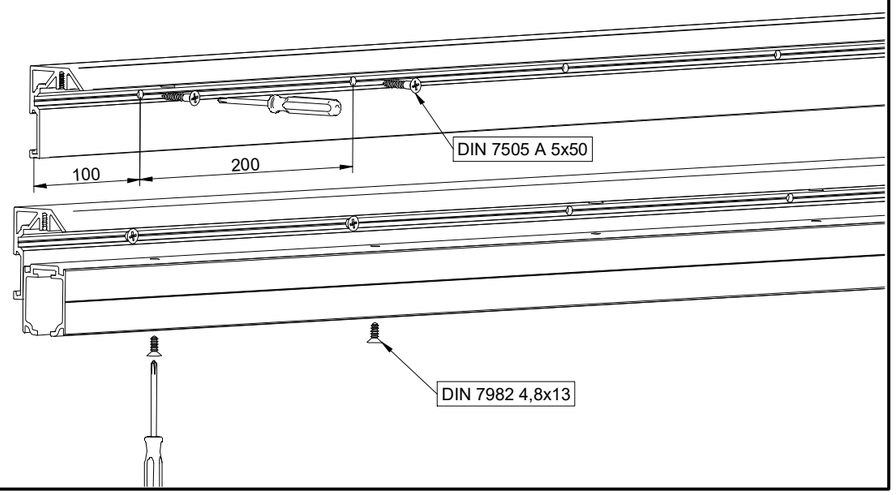

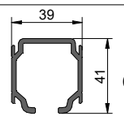

A= H-89

COMPATIBLE P. STANDARD

NO CON PERFIL SEPARADOR
NO full width side fixing profile

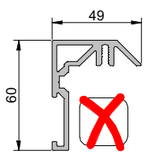

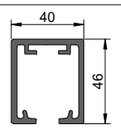

A= H-84

COMPATIBLE P. STAR XL

SI CON PERFIL SEPARADOR
YES full width side fixing profile

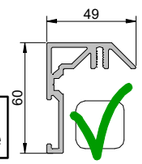

A3H

3 MONTAJE A PARED / Wall mount

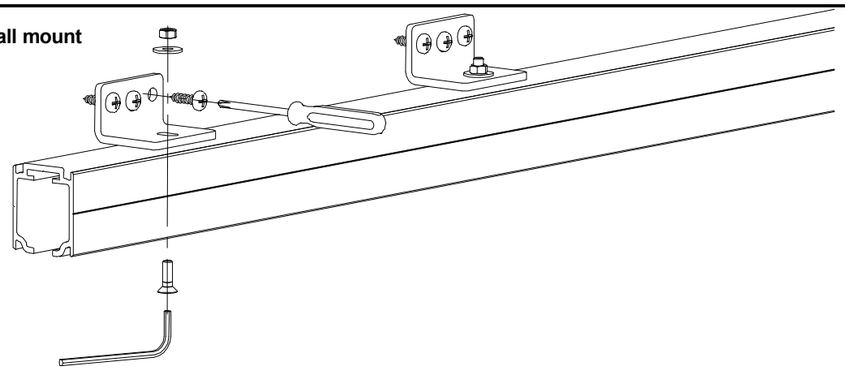

4 MONTAJE COMPONENTES /Assembly components

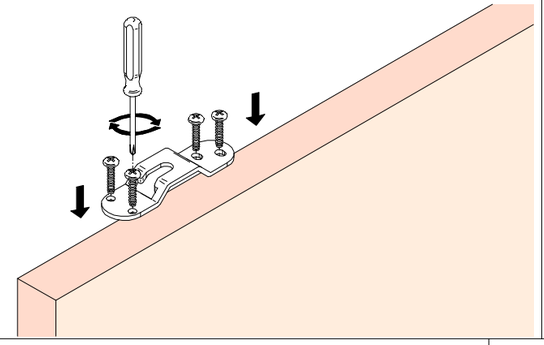

5

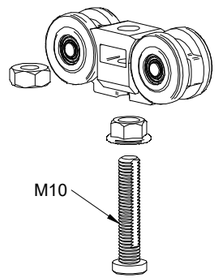

6

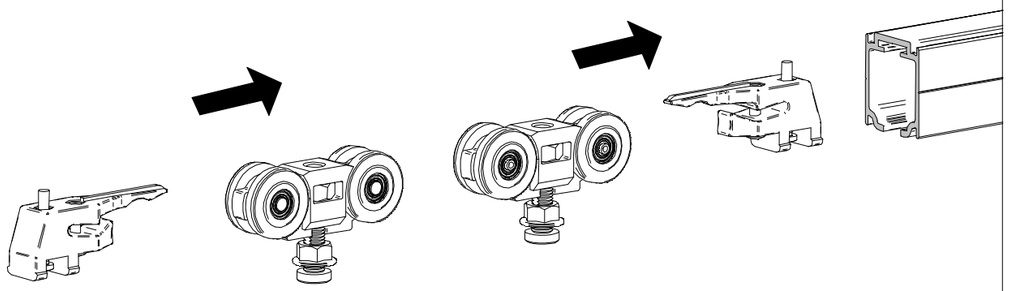

7

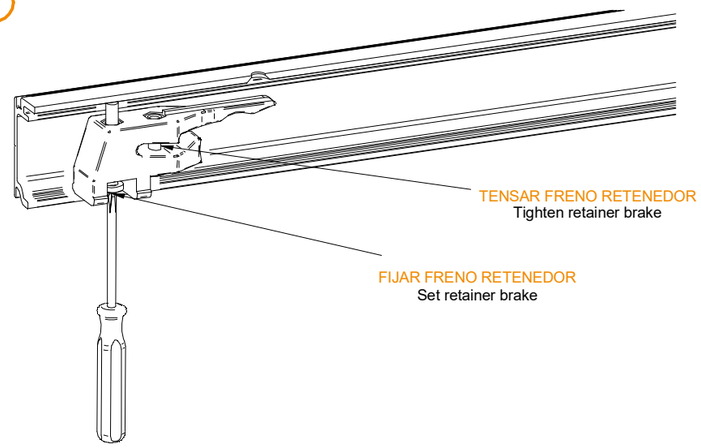

8 MONTAJE PUERTA /Door installation

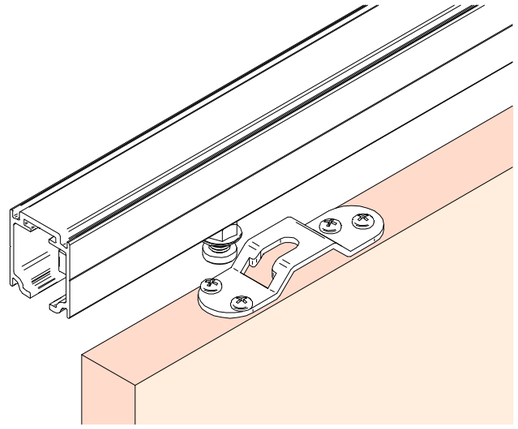

9

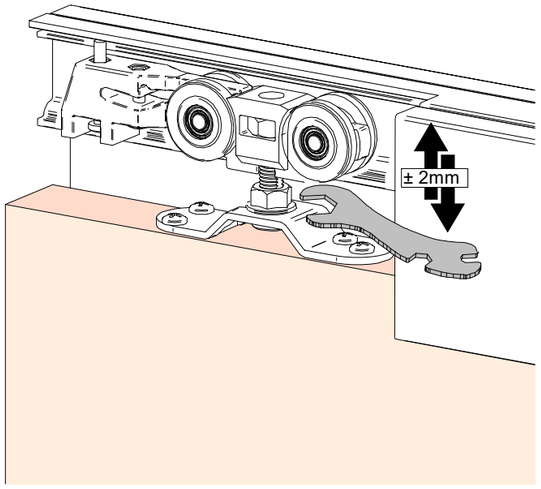

10

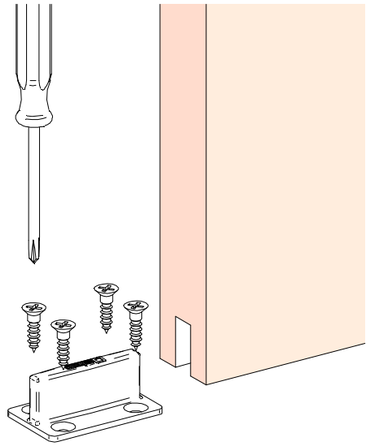

11 MONTAJE TAPETA / Pelmet cover mount

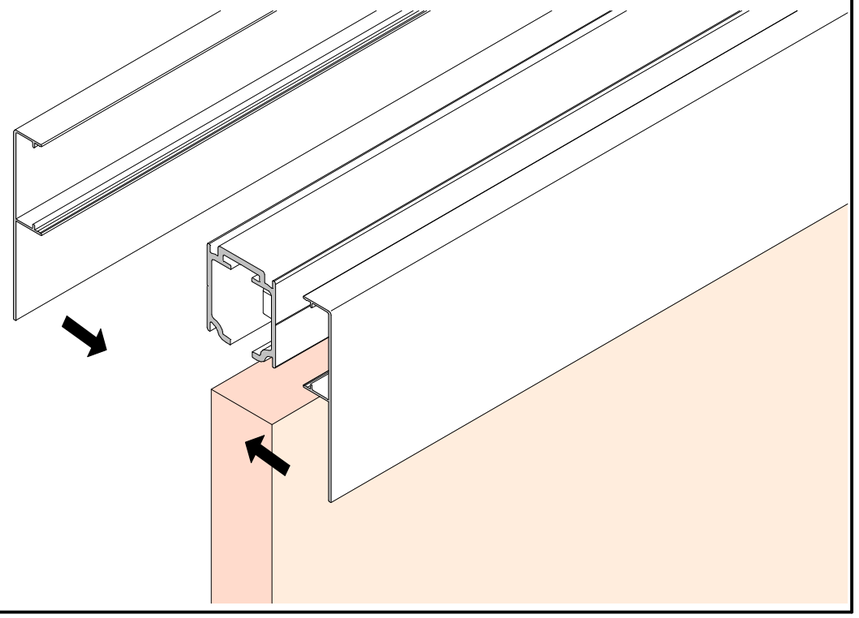

A3H